FÜLLSTANDSWÄCHTER
LEVEL CONTROLLER

Abmessungen / *Dimensions*

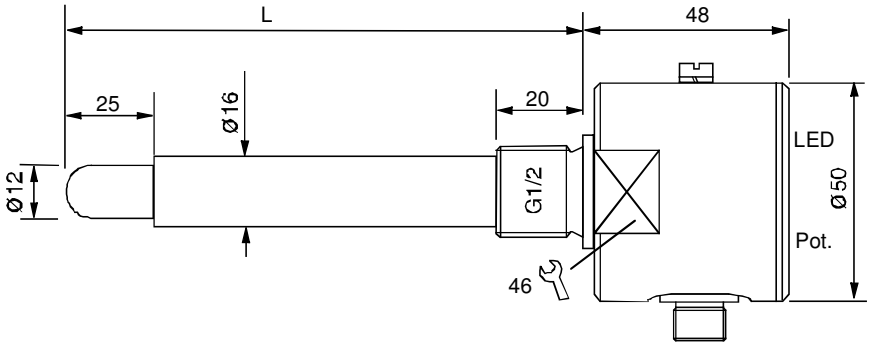

Einbau / *Installation*

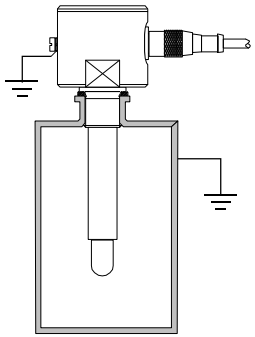

Anschluss / *Connection*

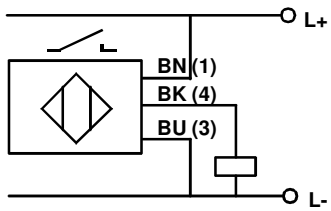

M 12 Stecksystem
M12 Plug System

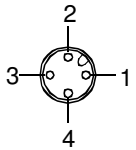

1: + (BN)
2: --------
3: - (BU)
4: A (BK)

Zubehör / *Accessories:* Siehe im Katalog unter Füllstandsüberwachung
See our catalogue at Level Control

Abgleich / *Adjustment*

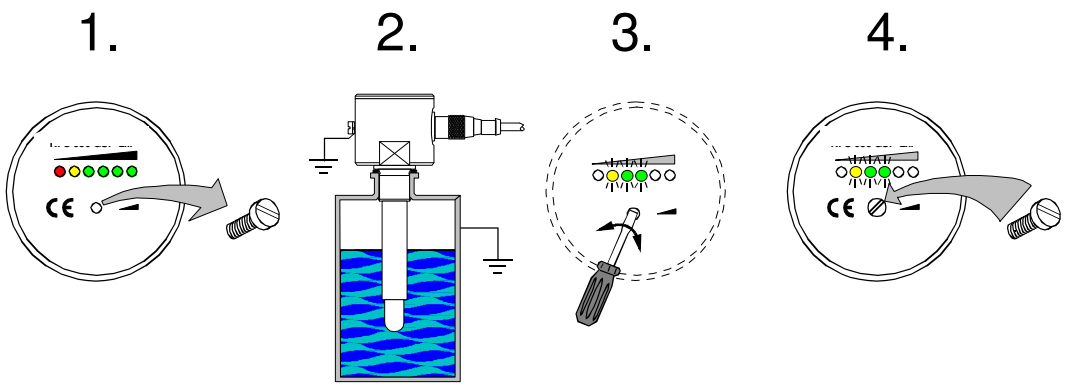

Leuchtdiodenfunktion / *LED-function*

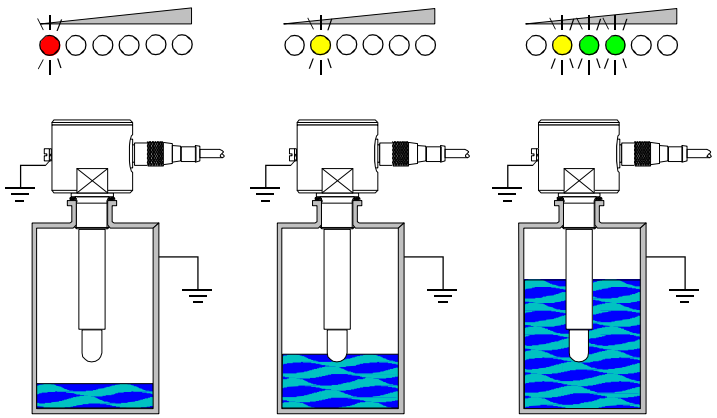

Technische Daten / *Technical Data*

Schaltpunkt / *Switching point*	6 mm eingetaucht / *immersed*
Betriebsspannung / *Supply voltage* [V]	18...33 DC
Schaltausgang / *Output*	PNP Schließer / *PNP-NO*
Schaltstrom / *Switching current* [mA]	200
Kurzschlussschutz / *Short circuit proof*	Ja / *Yes*
Überstromauslösung / *Overcurrent release* [mA]	250
Verpolungsschtuz / *Reverse protection*	Ja / *Yes*
Spannungsabfall / *Voltage drop max.* [V]	2
Stromaufnahme / *Current consumption* [mA]	10
Schaltfrequenz / *Switching frequency* [Hz]	5
Umgebungstemperatur / *Ambient temperature* [°C]	Medium / *medium* -25...+120 Gehäuse / *housing* -25...+75
IP-Schutzart / *Protection* [EN60529]	IP 67
Funktionsanzeige / *Display*	LED-Zeile / *LED-line*
Gehäusewerkstoff / *Housing material*	1.4571/PTFE / *AISI 316 Ti/PTFE*
Dichtungswerkstoff / *Sealing material*	FEP
Druckfestigkeit / *Compressive strength* [bar]	16
Anschluss / *Connection*	M12 Stecksystem / *M12 plug system*

ipf - electronic gmbh • Kalver Straße 27 • D-58515 Lüdenscheid • Tel. +49 (0) 2351/9365-0 • Fax +49 (0) 2351/9365-19 • www.ipf-electonic.de • info@ipf-electronic.de